BOSCH

Professional HEAVY DUTY

GLI 18V-800

Robert Bosch Power Tools GmbH
70538 Stuttgart
GERMANY

www.bosch-pt.com

1 609 92A 8J9 (2026.02) T / 9

1 609 92A 8J9

ka ორიგინალი ექსპლუატაციის ინსტრუქცია

ქართული..... გვ. 4

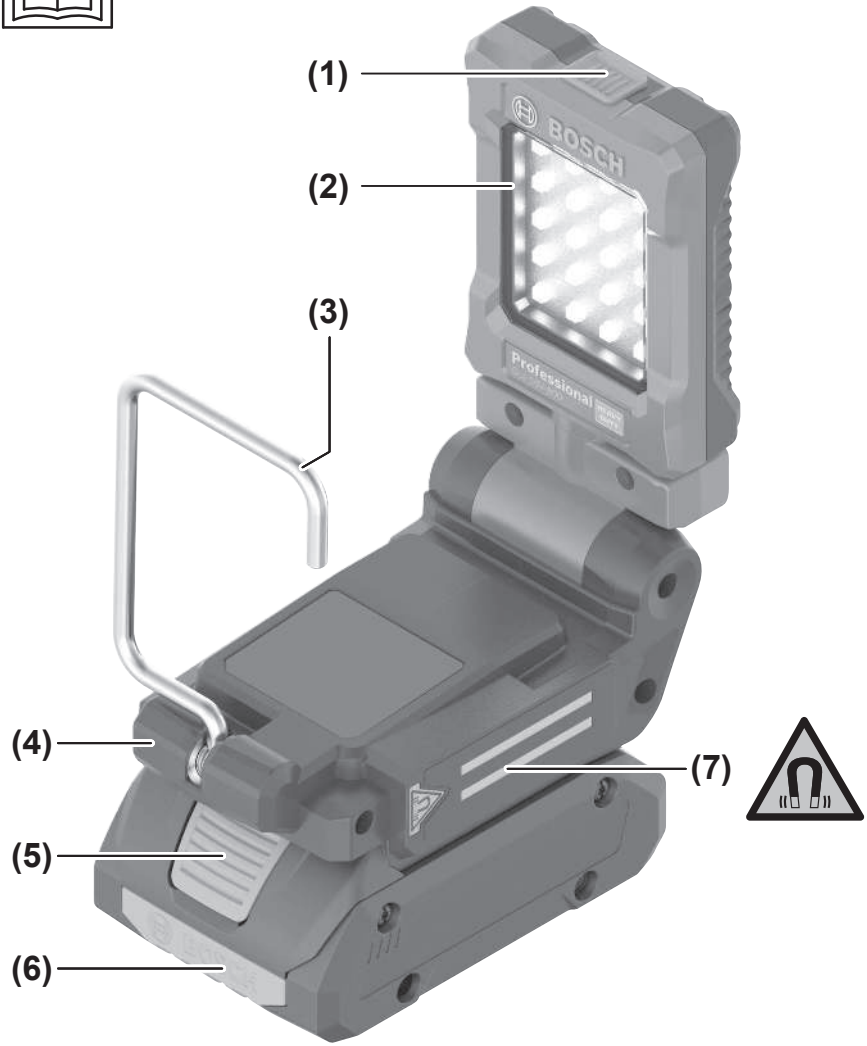
(1)
(2)
(3)
(4)
(5)
(6)
(7)
BOSCH
Professional

ქართული

უსაფრთხოების ტექნიკის ინსტრუქციები ფარნებისთვის

წაიკითხეთ ყველა უსაფრთხოების ინფორმაცია და ინსტრუქცია. უსაფრთხოების ინფორმაციის არ გათვალისწინებამ და ინსტრუქციების არ დაცვამ შეიძლება გამოიწვიოს ელექტროშოკი, ხანძარი და/ან სერიოზული დაზიანება.

შეინახეთ ყველა გაფრთხილებები და ინსტრუქციები შემდგომი გამოყენებისთვის.

- ▶ **ფრთხილად მოეპყარით ფარანს.** ფარანი ძალიან ცხელდება, რაც ზრდის ხანძრისა და აფეთქების საფრთხეს.
- ▶ **არ გამოიყენოთ ფარანი ფეთქებად გარემოში.**
- ▶ **ფარნის ავტომატურად გამორთვის შემდეგ, აღარ დააჭიროთ გადამრთველს.** აკუმულატორი შეიძლება დაზიანდეს.ფარნის ისევ ჩართვამდე, დარწმუნდით, რომ აკუმულატორი და ფარანი გაგრილდა.
- ▶ **გამოიყენეთ მხოლოდ ორიგინალური Bosch-აქსესუარები.**
- ▶ **შუქის წყარო არ ექვემდებარება შეცვლას.** შუქის წყაროს გაუმართაობის შემთხვევაში, მთელი ფარანი შესაცვლელია.
- ▶ **ამოიღეთ აკუმულატორი ფარნით რაიმე მანიპულაციის შესრულებამდე (მაგალითად, სამონტაჟო სამუშაოები, ტექნიკური მომსახურება და ა.შ.), ასევე ფარნის ტრანსპორტირებისა და შენახვისას.** გადამრთველის შემთხვევით დაჭერისას არსებობს დაზიაბების რისკი.
- ▶ **ნუ მიმართავთ სინათლის სხივს ადამიანებს ან ცხოველებს და ნუ შეხედავთ სინათლის სხივს თავად, მათ შორის დიდი მანძილიდან.**
- ▶ **არ გამოიყენოთ ფარანი საგზაო მოძრაობაში.** ფარანი არ არის განკუთვნილი საგზაო მოძრაობის დროს განათებისთვის.

შეინარჩუნეთ მინიმალური მანძილი ფარანსა და განათებულ ზედაპირებსა და ობიექტებს შორის. უფრო მოკლე მანძილზე, განათებულ საგნებს შეიძლება ცეცხლი გაუჩნდეს.

ყურადღება! დიდხანს ნუ უყურებთ სინათლის სხივს. ოპტიკური გამოსხივება შეიძლება საზიანო იყოს თვალებისთვის.

- ▶ **არ დაფაროთ ფარნის თავაკი, როცა ფარანი ჩართულია.** ექსპლუატაციის დროს ფარნის თავაკი ცხელდება და სიმხურვალის აკუმულირებამ შეიძლება გამოიწვიოს წვა.
- ▶ **მოერიდეთ სამუშაო ადგილზე მტვერის დაგროვებას.** მტვერი მარტივად აალდება.
- ▶ **აკუმულატორის დაზიანების და არასწორი გამოყენების შემთხვევაში, შეიძლება გამოიყოს ორთქლი. აკუმულატორი შეიძლება აინთოს ან აფეთქდეს.** დარწმუნდით, რომ ადგილი კარგად ნიავდება და მიმართეთ ექიმს, თუ განიცდით რაიმე გვერდით მოვლენებს.ორთქლმა შესაძლოა გაგიღიზიანოთ სასუნთქი სისტემა.
- ▶ **არასწორად გამოყენების შემთხვევაში, ან თუ აკუმულატორი დაზიანებულია, აკუმულატორიდან შეიძლება გადმოიქცეს აალებადი სითხე. ამ სითხესთან კონტაქტი თავიდან უნდა იქნას აცილებული. თუ შემთხვევით მოხდა კონტაქტი, ჩამოიბანეთ წყლით. თუ სითხე თვალში მოგხვდათ, საჭიროა დამატებითი სამედიცინო დახმარება.** აკუმულატორიდან დაღვრილმა სითხემ შეიძლება გამოიწვიოს გაღიზიანება ან დამწვრობა.
- ▶ **აკუმულატორი შეიძლება დაზიანდეს წვეტიანი ობიექტებით, მაგალითად, ლურსმნებით ან ხრახნისებით ან გარედან მიყენებული ძალით.** შეიძლება მოხვდეს შიდა მოკლე შერთვა, რომელმაც შესაძლოა გამოიწვიოს აკუმულატორის გადაწვა, ბოლი, აფეთქება და გადახურება.
- ▶ **როდესაც აკუმულატორი არ გამოიყენება, შეინახეთ იგი ქაღალდის სამაგრებისგან, მონეტებისგან, გასაღებებისგან, ლურსმნებისგან, ხრახნებისგან ან სხვა პატარა ლითონის საგნებისგან, რომლებსაც შეუძლიათ ერთი კონტაქტის მეორესთან დაკავშირება.** მოკლე შერთვამ აკუმულატორის კონტაქტებს შორის შეიძლება გამოიწვიოს დამწვრობა ან ხანძარი.

დაიცავით აკუმულატორი გადახურებისგან, მაგ.: მზის სხივების მუდმივი ზემოქმედებისგან, ცეცხლისგან, ჭუჭყისგან, წყლისგან და სინესტისგან. არსებობს აფეთქების და მოკლე ჩართვის საფრთხე.

- ▶ **დამუხტეთ აკუმულატორები მხოლოდ მწარმოებლის მიერ რეკომენდებული დასამუხტი მოწყობილობებით.** დასამუხტი მოწყობილობა, რომელიც შესაბამისია ერთი ტიპის აკუმულატორისთვის შესაძლოა გამოიწვიოს ხანძრის რისკი, როდესაც გამოიყენება სხვა აკუმულატორთან.
- ▶ **აკუმულატორი გამოიყენეთ მხოლოდ მწარმოებლის ნაწარმში.** მხოლოდ ასე არის აკუმულატორი დაცული სახიფათო გადატვირთვისგან.
- ▶ **არ გადააკეთოთ და არ გახსნათ ბატარეა.** ამასთან ჩნდება მოკლე ჩართვის საფრთხე.

არ განათავსოთ ფარანი იმპლანტების და სხვა სამედიცინო აპარატების სიახლოვეს, როგორიცაა კარდიოსტიმულატორები ან

ინსულინის ტუმბოები. ფარანის მაგნიტი ქმნის ველს, რომელსაც შეუძლია იმპლანტების და სამედიცინო აპარატების მუშაობაზე ზემოქმედება.

- ▶ **გეჭიროთ ფარანი მონაცემების მაგნიტური მატარებლებიდან და მოწყობილობებიდან მოშორებით, რომლებიც მგრძნობიარეები არიან მაგნიტური ველისადმი.** მაგნიტის ზემოქმედებამ შეიძლება გამოიწვიოს მონაცემების დაკარგვა.
- ▶ **არ დაამაგროთ ფარანი სამონტაჟო მაგნიტით თავს ზევით.** დაზიანების საფრთხე მისი ჩამოვარდნისას.
- ▶ **დარწმუნდით, რომ მაგნიტს შეუძლია მყარად ეჭიროს ფარანი.** დაზიანების საფრთხე მისი ჩამოვარდნისას.
- ▶ **თუ აკუმულატორზე მომუშავე ფარანი დამაგრებულია მაგნიტზე ან ჩამოსაკიდ კაუჭზე, არ დაამძიმოთ დამატებით და შეამოწმეთ, რომ ის უსაფრთხოდ არის დამაგრებული.** მაგნიტი და ჩამოსაკიდი კაუჭები განკუთვნილია მხოლოდ ფარნის ჩადგმული აკუმულატორით გადასატანად. დამატებითი დატვირთვის შემთხვევაში, ფარანი შეიძლება გატყდეს ან დაეცეს.
- ▶ **თუ ფარანი დაკიდებულია მაგნიტზე ან ჩამოსაკიდ კაუჭზე, არ გადაადგილოთ ფარანი ან ობიექტი, რომელზეც ის არის დამაგრებული.** ფარანი შეიძლება ჩამოვარდეს.
- ▶ **არ მიამაგროთ ფარანი ელექტროსადენებს ან სხვა საშიშ ობიექტებს.** არსებობს დამწვრობისა და დაზიანების საშიშროება.

პროდუქტის და მომსახურების აღწერა

იმოქმედეთ ექსპლუატაციის სახელმძღვანელოს დასაწყისში მოყვანილი ილუსტრაციების შესაბამისად.

გამოყენება დანიშნულებისამებრ

ფარანი განკუთვნილია შეზღუდულ სივრცეში და შენობაში გადასატანი განათების სახით გამოსაყენებლად, ის არ გამოდგება შენობის მუდმივი განათებისთვის.

გამოსახული კომპონენტები

წარმოდგენილი კომპონენტების ნუმერაცია შესრულებულია ფარანის გამოსახულებით ილუსტრაციების გვერდზე.

(1) ჩართვის/გამორთვის ღილაკი

(2) ფარანის თავი

(3) ჩამოსაკიდი კავი

(4) აკუმულატორის დამაგრება

(5) აკუმულატორის განბლოკვის ღილაკი[a)]

(6) აკუმულატორი[a)]

(7) მაგნიტი

a) **ეს აქსესუარები არ შედის მოწოდების სტანდარტულ კომპლექტში.**

ტექნიკური მონაცემები

განათება		GLI 18V-800
სასაქონლო ნომერი		**3 601 D43 6..**
ნომინალური ძაბვა	ვ=	18
მაქს. ნომ. გამოყენებადი სიმძლავრე	ვტ	7
მუშაობის დრო, დაახ.[A)B)]	წუთ/ასთ	150
სინათლის სრული ნაკადი (სრული სიკაშკაშით)[B)]	ლმ	800
გარემოს რეკომენდირებული ტემპერატურა დამუხტვისას	°C	0 ... +35
გარემოს დასაშვები ტემპერატურა ექსპლუატაციისას[C)] და შენახვისას	°C	−20 ... +50
თავსებადი აკუმულატორები		GBA18V... GBA 18V... ProCORE18V... EXPERT18V... EXBA18V... CORE18V...
რეკომენდირებული დასამუხტი მოწყობილობები		GAL18... GAL 18... GAL 36... GAL12V/18... GAL 12V/18... GAX 18... EXAL18...

A) სრული სიკაშკაშის დროს (დაბალი სიკაშკაშით მუშაობის დარჩენილი დროის გათვალისწინების გარეშე)

B) აკუმულატორის მიერ გაზომვა 20–25 °C დროს **ProCORE18V 4.0Ah**.

C) შეზღუდული სიმძლავრე < 0 °C ტემპერატურაზე

მნიშვნელობები შეიძლება ვარირებდეს ნაწარმზე და გამოყენების ვარიანტზე და გარემო პირობებზე დამოკიდებულად. უფრო დაწვრილებითი ინფორმაცია მოყვანილია საიტზე www.bosch-professional.com/wac.

განათებული ობიექტების ფერის გადმოცემა შეიძლება დამახინჯებული იყოს.

აკუმულატორი

Bosch ყიდის აგრეთვე ფარანს აკუმულატორის გარეშე. შეფუთვაზე მითითებულია, მოჰყვება თუ არა აკუმულატორი ფარანის კომპლექტს.

აკუმულატორის მუხტი

- ▶ **გამოიყენეთ მხოლოდ დასამუხტი მოწყობილობები, რომლებიც მითითებულია**

ტექნიკურ მახასიათებლებში. მხოლოდ ეს დასამუხტი მოწყობილობები გამოდგება ფარანის ლითიუმ-იონური აკუმულატორისთვის.

მითითება: გადაზიდვის საერთაშორისო წესების შესაბამისად ლითიუმ-იონური აკუმულატორები მოდის ნახევრად დამუხტული. სრული სიმძლავრის უზრუნველყოფის მიზნით დამუხტეთ აკუმულატორი სრულად პირველი გამოყენების წინ.

აკუმულატორის დაყენება

ჩასვით დამუხტული აკუმულატორი ბუდეში წკაპუნამდე.

აკუმულატორის ამოღება

იმისათვის, რომ ამოიღოთ აკუმულატორის მუხტი, დააჭირეთ განბლოკვის ღილაკს და ამოიღეთ ის. **ამასთან არ გამოიყენოთ ძალა.**

აკუმულატორი აღჭურვილია ფიქსირების 2 საფეხურით, რომელიც განკუთვნილია აკუმულატორის ამოვარდნისგან დასაცავად განბლოკვის ღილაკზე შემთხვევით დაჭერისას. სანამ აკუმულატორი ელექტროხელსაწყოშია, ზამბარას უჭირავს ის შესაბამის პოზიციაში.

აკუმულატორის მუხტის დონის ინდიკატორი

შენიშვნა: ყველა ტიპის აკუმულატორს არ აქვს მუხტის ინდიკატორი.

მწვანე LED აკუმულატორის მუხტის დონის ინდიკატორზე აჩვენებენ მუხტის დონეს. უსაფრთხოების მიზნებისთვის ინდიკატორი ასახავს აკუმულატორის მუხტის დონეს, მხოლოდ როდესაც ფარანი გამორთულია.

დააჭირეთ აკუმულატორის მუხტის დონის ინდიკატორის საჩვენებლად On ან ▭ მუხტის დონის ინდიკაციისთვის. ეს ასევე შესაძლებელია იარაღიდან მოხსნილი აკუმულატორის შემთხვევაშიც.

თუ მუხტის დონის ინდიკატორის ღილაკის დაჭერის შემდეგ აკუმულატორული ბატარეის არცერთი შუქდიოდი არ აინთბა, ეს ნიშნავს, რომ აკუმულატორი გაუმართავია და საჭიროებს გამოცვლას.

აკუმულატორის ტიპი GBA 18V... | GBA18V...

LED	ტევადობა
უწყვეტი ნათება 3 მწვანე LED	60–100 %
უწყვეტი ნათება 2 მწვანე LED	30–60 %
უწყვეტი ნათება 1 მწვანე LED	5–30 %
ციმციმა ნათება 1 მწვანე LED	0–5 %

აკუმულატორის ტიპი ProCORE18V... | EXPERT18V... | EXBA18V... | CORE18V...

LED	ტევადობა
უწყვეტი ნათება 5 მწვანე LED	80–100 %
უწყვეტი ნათება 4 მწვანე LED	60–80 %
უწყვეტი ნათება 3 მწვანე LED	40–60 %
უწყვეტი ნათება 2 მწვანე LED	20–40 %
უწყვეტი ნათება 1 მწვანე LED	5–20 %
ციმციმა ნათება 1 მწვანე LED	0–5 %

აკუმულატორის გაუმართაობის რისკის ამოცნობა

EXPERT18V... | EXBA18V...

აკუმულატორის მუხტის დონის გარდა, LED ინდიკატორებიც მიუთითებს აკუმულატორის გაუმართაობის რისკის შესახებ.

ფუნქციის აქტივაციისთვის, დააჭირეთ და გეჭიროთ მუხტის დონის ინდიკატორი ▭ 3 წამის განმავლობაში.აკუმულატორის მდგომარეობის ანალიზზე მიუთითებს მორბენალი სინათლე აკუმულატორის მდგომარეობის ინდიკატორზე. შედეგი აისახება აკუმულატორის მუხტის დონის ინდიკატორზე.

1 LED: აკუმულატორს აქვს გაუმართაობის მაღალი რისკი. სიმძლავრე და მუშაობის ხანგრძლივობა შეიძლება შემცირებული იყოს. რეკომენდირებულია აკუმულატორის გამოცვლა.

5 LED: აკუმულატორი კარგ მდგომარეობაშია გაუმართაობის დაბალი რისკით.

ყურადღება მიაქციეთ: აკუმულატორის გაუმართაობის რისკის შეფასებას აქვს მხოლოდ ორი საფეხური და გთავაზობთ გამარტივებულ შეფასებას. აკუმულატორი ან კარგ მდგომარეობაშია, ან გაზრდილია გაუმართაობის წარმოქმნის რისკი. აკუმულატორის მდგომარეობა არ აისახება პროცენტებში.

აკუმულატორისადმი ოპტიმალური მოპყრობის ინსტრუქცია

დაიცავით აკუმულატორი ნესტის და წყლის ზემოქმედებისგან.

შეინახეთ აკუმულატორი მხოლოდ ტემპერატურის –20 °C-დან 50 °C-მდე დიაპაზონში.

აკუმულატაროი ზაფხულში არ დატოვოთ ავტომობილში.

რეგულარულად გაწმინდეთ სავენტილაციო ხვრელები რბილი მშრალი ჯაგრისით.

დამუხტვის შემდეგ მუშაობის ხანგრძლივობის საგრძნობი შემცირება მიუთითებს, რომ

აკუმულატორი ძველდება და საჭიროა მისი გამოცვლა.

დაიცავით უტილიზაციის მითითებები.

ექსპლუატაცია

ექსპლუატაციაში ჩაშვება

დაყენება

დააყენეთ ფარანი მყარ ზედაპირზე. დარწმუნდით, რომ ის საიმედოდ დგას.

ჩართვა/გამორთვა და სიკაშკაშის დაყენება

ამომრთველი (1)	ფუნქცია
დააჭირეთ 1-ჯერ	ფარანის ჩართვა, დაბალი სიკაშკაშე
დააჭირეთ 2-ჯერ	ფარანის ჩართვა, საშუალო სიკაშკაშე
დააჭირეთ 3-ჯერ	ფარანის ჩართვა, სრული სიკაშკაშე
დააჭირეთ 4-ჯერ	ფარანის გამორთვა

თუ ფარანი დაახლოებით 5 წუთის განმავლობაში ჩართული იყო დაბალი სიკაშკაშით, მაშინ შემდეგი დაჭერისას ის დაუყოვნებლივ გამოირთობა.

აკუმულატორიანი ფარანის მანათობელი ზედაპირით აკუმულატორის დამაგრების ადგილისკენ დაკეცვისას **(4)**, ფარანი ავტომატურად გამოირთობა.
შენიშვნა: ამ ფუნქციის მუშაობაზე შეიძლება იმოქმედოს მაგნიტურმა ველებმა.

თერმული დაცვა გადატვირთვისგან

დაშვებული სამუშაო ტემპერატურის გადამეტებისას ფარანი გამოირთვება. ფარანი გააგრილეთ და ისევ ჩართეთ.

გამოყენების ინსტრუქცია

ფარანი აკუმულატორის განმუხტვის გამო გამორთვამდე 3-ჯერ ციმციმებს და ანათებს დაბალი სიკაშკაშით.

ფარანის თავის მობრუნება/დახრა

ფარანის თავი **(2)** შეგიძლიათ მოაბრუნოთ 360° (ფიქსაციის 21 დონე) ან დახაროთ 180° კუთხით (ფიქსაციის 7 დონე).

ჩამოსაკიდი კავი

ჩამოსაკიდი კავის მეშვეობით **(3)** ფარანი შეგიძლიათ ჩამოკიდოთ.

- ▶ **არ გამოიყენოთ ჩამოსაკიდი კავი საგნების მოსაქაჩად.** ჩამოსაკიდი კავი ან თვით ფარანი შეიძლება გატყდეს.

მაგნიტური დამაგრება

მაგნიტის მეშვეობით **(7)** შეგიძლიათ დაამაგროთ ფარანი ფერომაგნიტურ ზედაპირებზე.

- ▶ **ფარანის დამაგრებისას თითები აკუმულატორის დამაგრების უკანა მხრიდან მოშორებით გეჭიროთ.** ძლიერი მაგნიტური მიზიდულობის შედეგად შეიძლება მოხდეს თითების მოყოლება.

დამაგრებისას დაიცავით სიფრთხილე, რათა არ დაკაწროთ დელიკატური ზედაპირები.

ტექნიკური მომსახურება და სერვისი

ტექნიკური მომსახურება და გაწმენდა

- ▶ **ამოიღეთ აკუმულატორი ფარნით რაიმე მანიპულაციის შესრულებამდე (მაგალითად, სამონტაჟო სამუშაოები, ტექნიკური მომსახურება და ა.შ.), ასევე ფარნის ტრანსპორტირებისა და შენახვისას.** გადამრთველის შემთხვევით დაჭერისას არსებობს დაზიანების რისკი.

ფარანს არ ესაჭიროება მომსახურება და არ შეიცავს დეტალებს, რომლებიც უნდა გამოცვალოთ ან მიიტანოთ სერვის ცენტრში.

გაწმინდეთ ფარანის პლასტიკის ლინზა მხოლოდ მშრალი რბილი ქსოვილით, რათა არ დააზიანოთ. არ გამოიყენოთ რაიმე საწმენდი საშუალება ან გამხსნელი.

შუქის წყარო არ ექვემდებარება შეცვლას. შუქის წყაროს გაუმართაობის შემთხვევაში, მთელი ფარანი შესაცვლელია.

ტექნიკური მომსახურების სამსახური და კონსულტაციები გამოყენების საკითხებთან დაკავშირებით

საქართველო

ტელ.: +995322510073

რაიმე კითხვების წარმოქმნასთან დაკავშირების შემთხვევაში ან სათადარიგო ნაწილების შეკვეთისას აუცილებლად მიუთითეთ პროდუქციის 10-ნიშნა სასაქონლო ნომერი. ეს ნომერი შეგიძლიათ იხილოთ ხელსაწყოს ქარხნულ ფირფიტაზე.

უტილიზაცია

ფარნები, აკუმულატორები, აქსესუარები და შეფუთვები უნდა ჩააბაროთ შესაბამის მიმღებ პუნქტებში, მათი ეკოლოგიურად უსაფრთხო გადამუშავებისთვის.

არ გადაყაროთ ფარნები და აკუმულატორები/კვების ელემენტები საყოფაცხოვრებო ნაგავთან ერთად!

Servicekontakte
Service Contacts
Contacts de Service
Contactos de Servicio

https://www.bosch-pt.com/serviceaddresses

Garantiebedingungen
Guarantee Conditions
Conditions de Garantie
Condiciones de Garantía

https://www.bosch-pt.com/guarantee/202601